INFORMAČNÁ TABULA, M=1:10

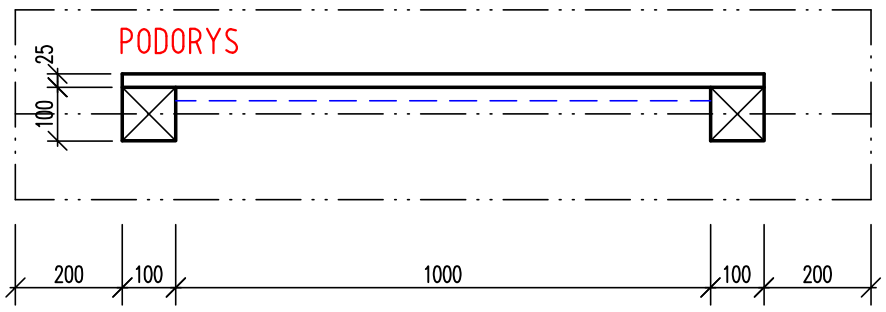

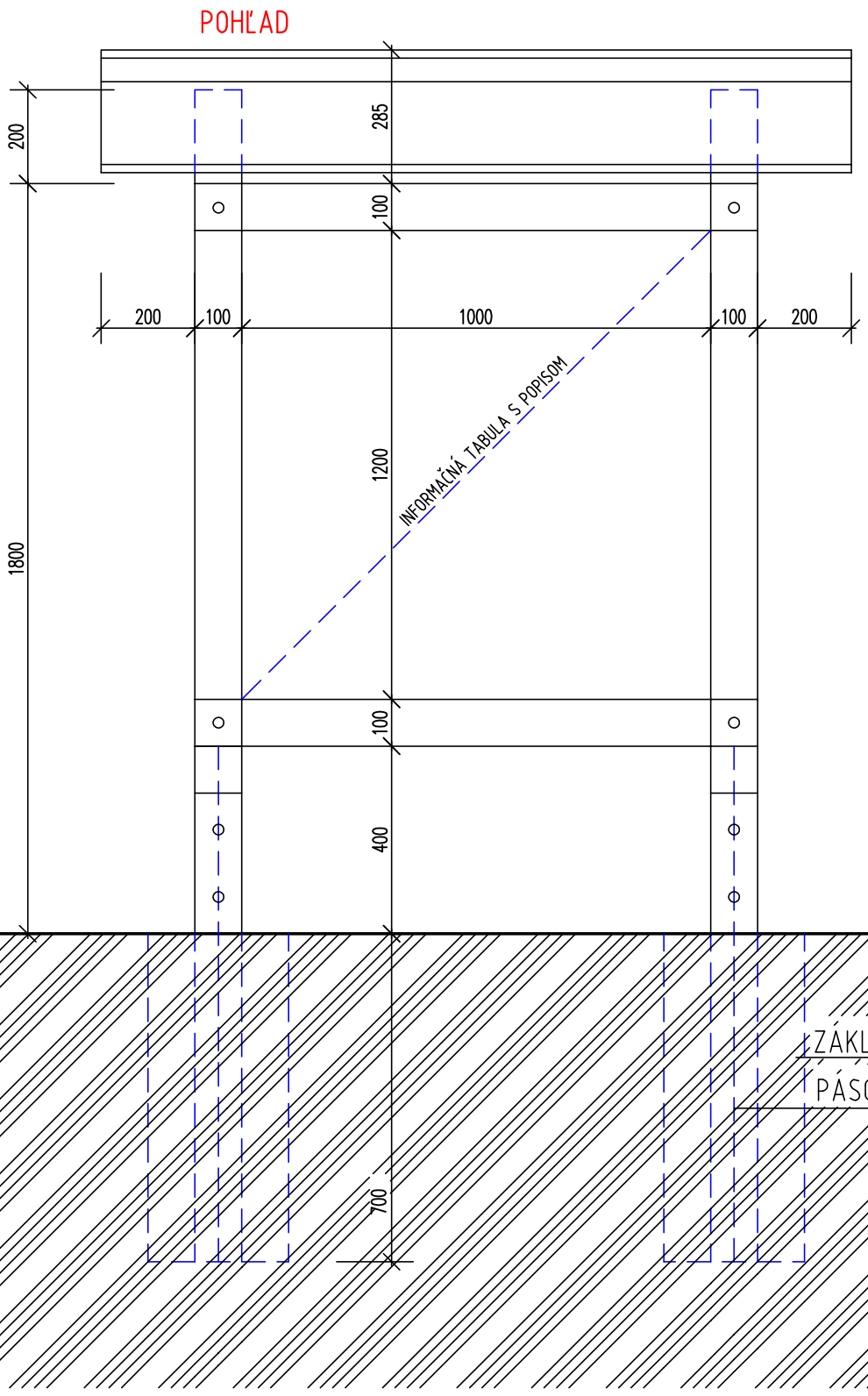

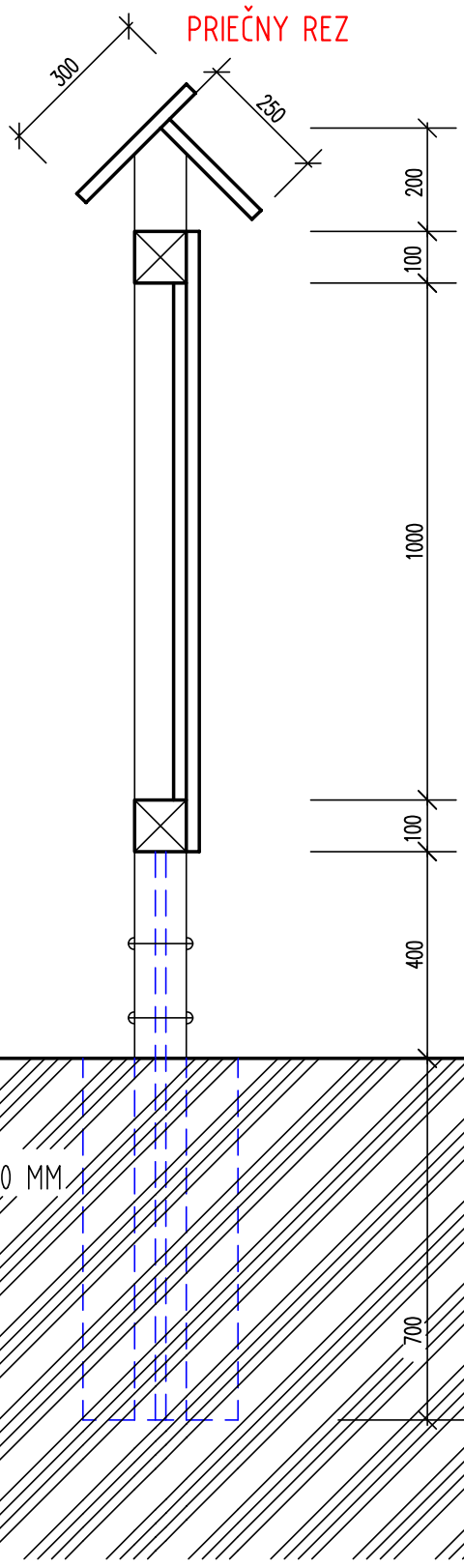

Autor	Zodp.projektant	Vypracoval	Kreslil
ING.ARCH.I.KARKOŠIAK	ING.ARCH.I.KARKOŠIAK	ING.ARCH.I.KARKOŠIAK	ING.G.BARTKOVÁ
Investor	URBÁRSKY SPOLOK OBCE NIŽNÁ BOCA, POZEMKOVÉ SPOLOČENSTVO		
Názov stavby	**ÚPRAVY EXISTUJÚCEHO TURISTICKÉHO CHODNÍKA K ROZHLADNI KRAJCOV VRCH**		
Miesto stavby	NIŽNÁ BOCA, KNC 2052/1		
Objekt	SO 01 – VLASTNÝ OBJEKT		
Obsah výkresu	**INFORMAČNÁ TABULA**		

ARCHITEKTÚRA INTERIÉR DESIGN
Ing.arch. Igor KARKOŠIAK
architektonický ateliér
ul.Moyzesova 176, 033 01 L.Hrádok

Dátum	02/2021		
Stupeň	PSP		
Zákazka	K03/2021PSP		
Mierka	1:10		
Číslo výkresu	04	Číslo sady	